製品名	ステンレス懸垂バー Yタイプオーダー	参　考　図	STEEL	SUS 304	仕上 HL		SEIKO STAINLESS 有限会社セイコーステンレス

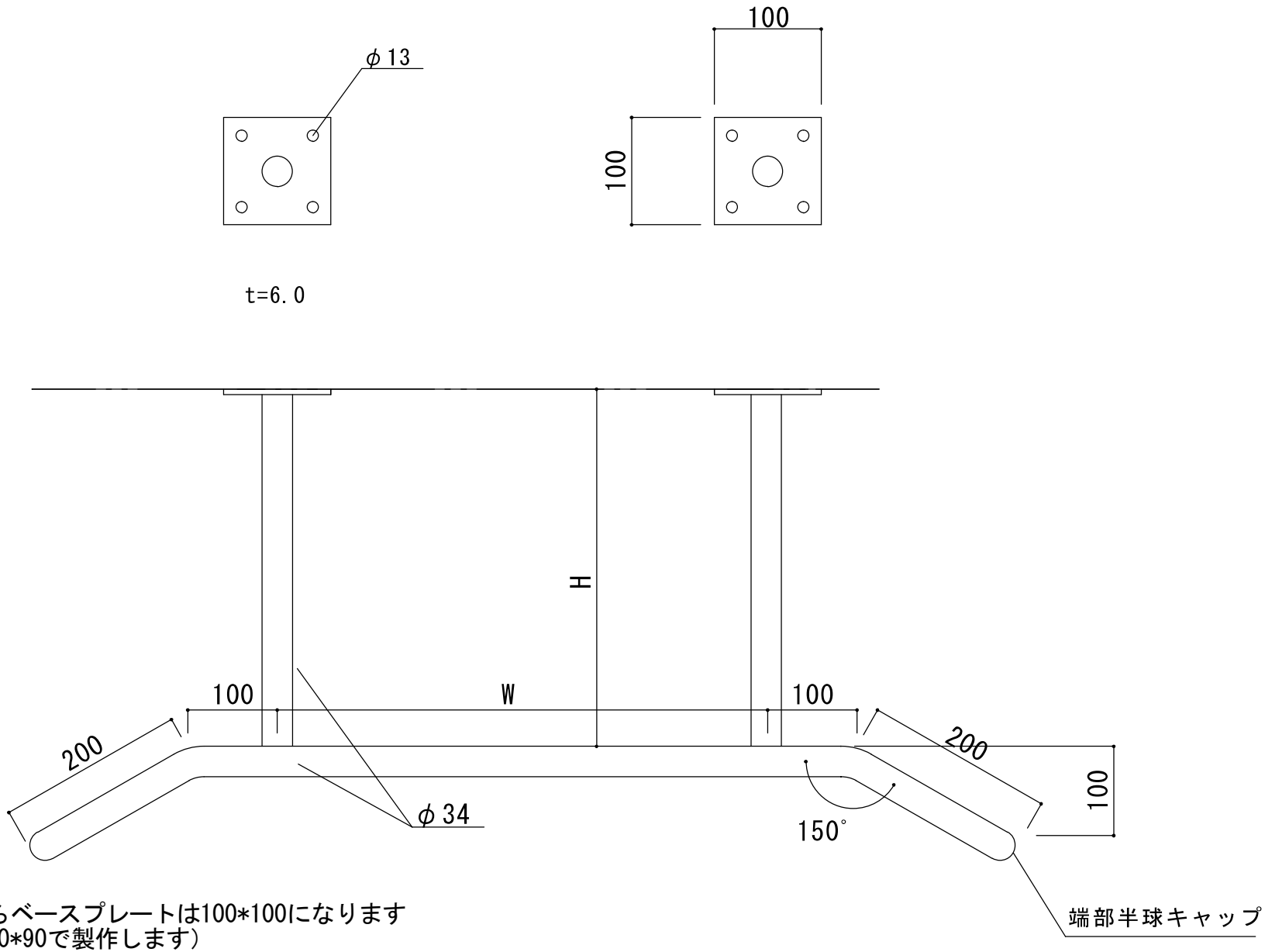

※H=400以上からベースプレートは100*100になります
（H=399までは90*90で製作します）